Гарантийные обязательства

Предприятие-изготовитель гарантирует работоспособность светильника в течение 36 месяцев со дня начала эксплуатации, но не более 42 месяцев от даты продажи (выпуска), при условии соблюдения потребителем правил эксплуатации, транспортирования и хранения.

При обнаружении неисправностей в течение действия гарантии, предприятие - изготовитель проводит бесплатный гарантийный ремонт или замену светильника (в случае невозможности его восстановления).

Для ремонта светильника в период гарантийного срока требуется представить акт рекламации с указанием контактного лица владельца и условий, при которых была выявлена неисправность, и предоставить сам светильник предприятию-изготовителю или представителю. Гарантийный ремонт осуществляется только при наличии паспорта с отметкой о дате выпуска или продажи и этикетки на корпусе светильника. Обмен осуществляется только при наличии полного комплекта поставки в товарном виде.

Время нахождения светильника в гарантийном ремонте в срок действия гарантии не включается.

Претензии не принимаются, и гарантийный ремонт не проводится при: наличии следов механического воздействия или следов вскрытия светильника; несоблюдении параметров входного напряжения, а так же при срабатывании схем защиты электроники от внешних внештатных воздействий. В частности требуется качественное соединение сетевых проводов через клеммную колодку. Иначе, при старении соединения типа "скрутка", происходит дребезг сетевого напряжения, что нарушает условия эксплуатации.

Комплектация светильника

1. Крепление "Консоль"

В комплект поставки входит:

1. Светильник в сборе
2. Паспорт - 1 шт на светильник
3. Упаковочная коробка

Свидетельство о приемке и продаже

Полное наименование: **BOX-X LITE 60W/7747Lm/168LED/5-5,5кК/150-280VAC(10)/IP65/245x194x72/СПк Мат/Консоль/3гг**

Артикул: **N060221031007XX** Дата выпуска: **Май 2020**

Примечание: _____

Заводской номер: _____ Изделие принял: _____

Дата продажи:

Подпись продавца: _____ Подпись покупателя: _____

Место для печати

BEST LED СВЕТИЛЬНИКИ

Компания «БЭСТ» будет признательна потребителям за рекомендации по дальнейшему совершенствованию функциональных и эксплуатационных качеств наших светильников.

ООО «НПО «БЭСТ»
665806, РФ, Иркутская обл., г. Ангарск,
1-пром. массив, кв-л 37, строение 56
Телефон: (3955) 577-973
E-mail: mail@best-light.net
www.best-light.net

ТЕХНИЧЕСКИЙ ПАСПОРТ ИЗДЕЛИЯ

BEST BOX-X LITE 60

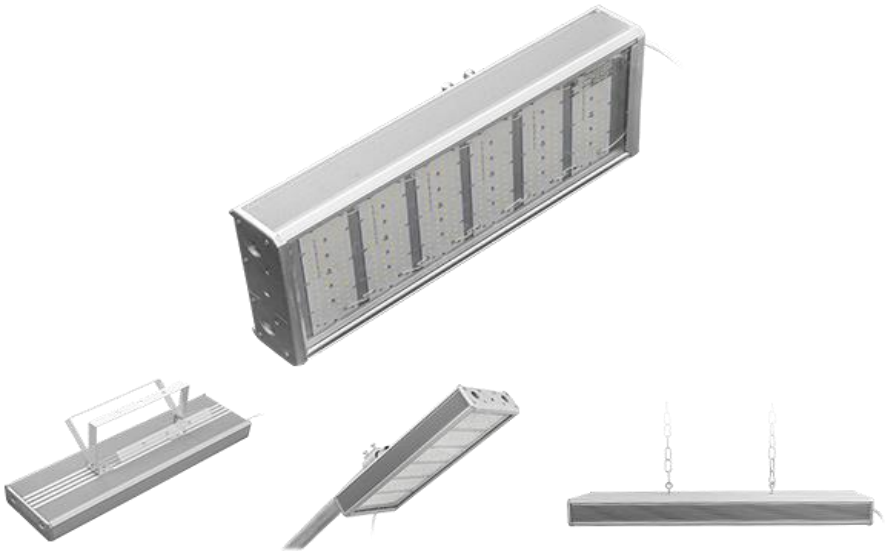

Сделано в России
Сертификат соответствия
№ ТС RU C-RU.AB24.B.03624
Серия RU № 0348679

Назначение и область применения

Светильник BEST BOX-X LITE 60 - это практичный, универсальный промышленный светодиодный светильник, предназначенный для освещения таких объектов как производственные площади, логистические центры, автодороги, стоянки, парки, ЖД платформы и переезды. Светильник имеет высокий ресурс компонентов и компактные размеры, по сравнению с изделиями аналогичного назначения.
Корпус светильника выполнен из не подверженного коррозии анодированного алюминия и комплектуется крышками из алюминиевого сплава. Это позволяет светильнику прогреваться более равномерно, что повышает его теплоотдачу и препятствует образованию наледи.

Использование светильников производства нашей компании позволяет:

- снизить расходы на электроэнергию (идущую на освещение) в 2-3 раза;
- добиться хорошей видимости объектов на освещаемом участке (за счет высокой контрастности света, испускаемого светодиодами);
- практически устранить затраты на обслуживание освещения (срок службы светильников составляет порядка 20 лет работы в режиме 12 часового рабочего дня;
- устранить затраты на утилизацию (светодиодные светильники не содержат вредных веществ и не требуют специальных условий по утилизации).

Таблица 1. Технические характеристики светильника

Мощность светильника не более, W	60
Количество светодиодов	168
Цветовая температура, К *	5000-5500K
Тип рассеивателя	Гладкий поликарбонат матовый
Пропускная способность рассеивателя **	88 %
Световой поток LED модуля, Лм ***	8803
Световой поток светильника, Лм ****	7747
Эффективность светильника, Лм/W	129
Сила света, кд	2466
Класс эффективности	A++
Потребляемый ток при 230V / Пусковой ток, А	0,26 / <0,7
Тип КСС / Угол рассеивания 2Q1/2	Д (Конусная) 120°
Пульсация светового потока	<1%
Индекс цветопередачи CRI	80
Напряжение питания	150-280VAC
Частота	50Hz ± 10%
Коэффициент мощности, Cos ф	0,98
Вид климатического исполнения	УХЛ1
Температура эксплуатации	-65…+45
Степень защиты IP после монтажа	65
Класс защиты от поражения электрическим током	I
Габаритные размеры ДхШхВ, мм	194x72x245
Масса не более, кг	2,6
Гарантийный срок эксплуатации, лет	3

* Возможно изготовление светильника с любой цветовой температурой по желанию заказчика.
** Коэффициент уменьшения плотности светового потока после установки рассеивателя.
*** Световой поток светодиодного модуля без учета потерь на рассеивателе.
**** Световой поток при температуре кристалла +25°С. Допускается изменение светового потока +/- 10% от номинала в зависимости от температуры эксплуатации.

Светильник комплектуется гладким, матовым рассеивателем из пожаробезопасного поликарбоната, устойчивого к загрязнениям, внешним воздействиям, перепадам температуры и УФ-излучению.

Предусмотренные защиты ИПС

- Активный корректор мощности
- Защита от холостого хода
- ЭМС в диапазоне от 9 до 30 МГц
- Защита от короткого замыкания
- Защита от превышения U на входе до 380В

Дополнительно

- Клапан выравнивания давления IP68

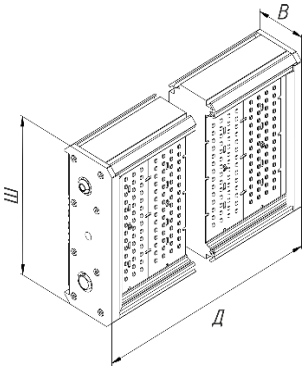

Рисунок 1. Габаритные размеры

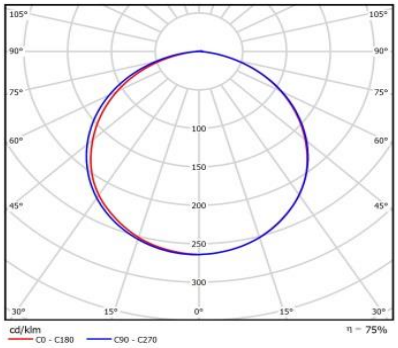

Рисунок 2. Кривая силы света

Структура условного обозначения:

BEST BOX-X LITE N 060 221 03 10 07 XX

- XX — Без дополнительных опций
- 07 — Рассеиватель (стекло): Гладкий поликарбонат матовый
- 10 — Тип ИПС
- 03 — Цветовая температура: 5000-5500K
- 221 — Тип корпуса: Крепление "Консоль"
- 060 — Потребляемая мощность: 60 Вт
- N — Класс светильника
- BOX-X LITE — Тип светильника
- BEST — Наименование производителя

Условия эксплуатации

Относительная влажность воздуха - до 95% при температуре окружающей среды +25°С.

Подключение светильника осуществляется путем соединения проводов, идущих от светильника, с питающей сетью через клеммную колодку (в комплект поставки не входит).

Провод заземления требуется соединить с корпусом через любой из близкорасположенных самонарезающих винтов.

ВНИМАНИЕ! Во избежание преждевременного выхода из строя светодиодов рекомендуется устанавливать выключатель питания светильника в разрыв фазного провода.